フランジ付き手動ダンパー

EVDF－□□□ S[SS]　EVDF－□□□ U[SUS]

栄進空調株式会社

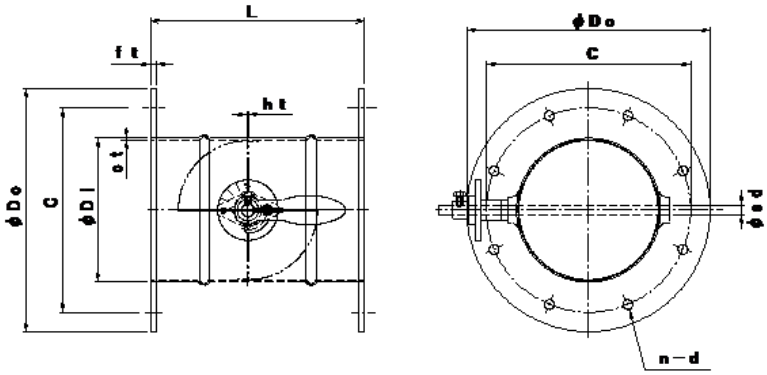

形　式	φDi	φDo	C	n－d	L	ct	ht	φsd	ft
EVDF－ 75 S／U	73	175	135	4－10	200	1．6／1．5	1．6／1．5	13	6
EVDF－100 S／U	98	200	160	8－10	200	1．6／1．5	1．6／1．5	13	6
EVDF－125 S／U	123	225	185	8－10	200	1．6／1．5	1．6／1．5	13	6
EVDF－150 S／U	148	250	210	8－10	200	1．6／1．5	1．6／1．5	13	6
EVDF－175 S／U	173	275	235	8－10	200	1．6／1．5	1．6／1．5	13	6
EVDF－200 S／U	198	300	260	8－10	200	1．6／1．5	1．6／1．5	13	6
EVDF－225 S／U	223	325	285	8－13	300	1．6／1．5	1．6／1．5	13	6
EVDF－250 S／U	248	350	310	8－13	300	1．6／1．5	1．6／1．5	13	6
EVDF－275 S／U	273	375	335	12－13	300	1．6／1．5	1．6／1．5	13	6
EVDF－300 S／U	298	400	360	12－13	300	1．6／1．5	1．6／1．5	13	6
EVDF－350 S／U	348	450	410	12－13	350	1．6／1．5	1．6／1．5	13	6
EVDF－400 S／U	398	500	460	12－13	400	1．6／1．5	1．6／1．5	13	6

フランジ付手動ダンパーの特長

- ダンパー本体はSS．SUS鋼板製プレスダンパーです。
- 本　体　材　質　　:鋼板　SS　PL＝1．6t　仕　上　:錆止め＋シルバー塗装
- 接続フランジ材質　　:鋼板　SS　PL＝6．0t　仕　上　:錆止め＋シルバー塗装

手動ダンパー・オプション仕様

- ステンレス製　材　質　:SUS－304／PL＝1．5t　酸洗い
- 接続フランジ　材　質　:SUS－304　PL＝6．0t　酸洗い
- 全　閉　リ　ー　ク　率　：　通常　1～3%